КВІТКА PRO

ПОСІБНИК З ЕКСПЛУАТАЦІЇ ТА ТЕХНІЧНОГО ОБСЛУГОВУВАННЯ ІНВЕРТОРНИХ ГЕНЕРАТОРІВ

KG6000iE, KG6000iESA

GENERATOR OPERATOR`S MANUAL



Зображення лише як зразок
(The picture is for reference only)

ПОСІБНИК З ЕКСПЛУАТАЦІЇ ТА ТЕХНІЧНОГО ОБСЛУГОВУВАННЯ ІНВЕРТОРНИХ ГЕНЕРАТОРІВ

KG6000iE, KG6000iESA

GENERATOR OPERATOR`S MANUAL

Дякуємо Вам за покупку генератора КВІТКА PRO.
Пристрій виконаний тільки з найякісніших вузлів, агрегатів та комплектуючих. У конструкції застосовується один із найнадійніших та економічних двигунів.
Надійність обладнання торгової марки КВІТКА PRO підтверджено часом.

Перед експлуатацією уважно прочитайте цей посібник до повного розуміння. Якщо у Вас виникнуть питання, зв'яжіться, будь ласка, з фахівцями нашої компанії.
Ми з радістю допоможемо Вам! Усю контактну інформацію Ви знайдете на останніх сторінках посібника.

Експлуатація обладнання з порушеннями правил, що викладені у цій інструкції, може зашкодити здоров'ю користувача та призвести до неполадок генератора і дорогого ремонту. Компанія не несе відповідальності за наслідки, що спричинені неправильною експлуатацією.

В посібнику описано принцип дії, основні технічні характеристики та правила експлуатації бензинового генератора.

ПРИМІТКА. Наступна інформація про безпеку не охоплює всі можливі ситуації, які можуть виникнути. Ми залишаємо за собою право змінювати цей продукт і технічні характеристики в будь-який час без попереднього повідомлення.

НЕ ВИКИДАЙТЕ ЦЮ ІНСТРУКЦІЮ. Зберігайте цей посібник доступним для користувачів протягом усього терміну служби машини. Переглядайте його перед використанням генератора, щоб уникнути небезпечних ситуацій.

Зміст:

1. Інструкції з безпеки та попередження **4-7**

2. Технічні характеристики **8**

3. Елементи керування та функції **9-14**

5. Підготовка генератора до роботи **15-21**

6. Запуск та зупинка двигуна **21-24**

7. Технічне обслуговування **25-31**

8. Транспортування та зберігання **31-33**

9. Усунення несправностей **33-34**

10. Гарантійне обслуговування **34-38**

Застереження щодо безпечної роботи генератора

Ніколи не використовуйте генератор у будинках, гаражах, підвалах чи інших частково закритих приміщеннях. Навіть якщо ви правильно використовуєте генератор, вихлопні гази можуть потрапляти в будинок. Якщо ви починаєте відчувати нудоту, запаморочення або слабкість після роботи генератора, негайно перейдіть на свіже повітря. Викличте лікаря або зателефонуйте близьким. Можливо, ви отруїлися чадним газом.

Цей генератор виділяє легкозаймисті та вибухонебезпечні випари бензину, які можуть спричинити серйозні опіки або навіть смерть у разі займання.

- Не працюйте поблизу відкритого вогню, тепла або будь-якого іншого джерела займання. Не паліть поблизу генератора. Навіть потрапляння маленької іскри може спричинити вибух.
- Завжди розміщуйте генератор на твердій рівній поверхні.
- Завжди вимикайте генератор перед заправкою. Дайте генератору охолонути принаймні 2 хвилини, перш ніж знімати кришку бака. Знімайте кришку повільно, щоб скинути тиск у баку.
- Не переповнюйте паливний бак. Під час роботи бензин може розширюватися. Не наповнюйте резервуар на 100%. Залиште місце для розширення палива. Завжди перевіряйте наявність розлитого палива перед початком роботи.
- Якщо паливо розлилося, відсуньте генератор від місця розливу та витріть розлите паливо перед запуском двигуна.
- Спорожніть паливний бак перед зберіганням або транспортуванням генератора.

Якщо цей генератор буде використовуватися як резервне джерело живлення електромережі будинку, то підключати його повинен лише кваліфікований електрик. Генератор має бути підключений до перемикача, який перемикає всі провідники, за винятком провідника заземлення обладнання. Корпус генератора повинен бути підключений згідно з нормами.

Експлуатаційне середовище

1. Не паліть поблизу генератора.
2. Не вмикайте генератор поблизу відкритого вогню, тепла або легкозаймистих речовин. Вибухонебезпечні випари бензину можуть спричинити серйозні опіки або навіть смерть.
3. Не піддавайте генератор впливу дощу або вологих умов. Це значно збільшує ризик ураження електричним струмом. Ніколи не торкайтеся генератора, електронних пристроїв або будь-якого кабеля, стоячи у воді, босоніж або з мокрими руками чи ногами.
4. Завжди використовуйте генератор на сухій, твердій, рівній поверхні.
5. Під час роботи генератор повинен бути розміщений на відстані мінімум 1.5 м від будівель або іншого обладнання.
6. Не дозволяйте дітям або некваліфікованим особам працювати з генератором.

Підготовка генератора

- Завжди заземлюйте генератор перед використанням для максимальної безпеки. Нижче є окремий підрозділ, як це правильно зробити.
- Якщо будь-яка частина генератора, електричного пристрою або шнура живлення була зламана, пошкоджена або несправна, переконайтеся, що її відремонтовано або замінено перед початком роботи. Обслуговування має виконувати лише кваліфікований технік.

- Використовуйте диференційний вимикач (GFCI) у місцях з високою провідністю, таких як металевий настил або сталеві конструкції. Для максимальної безпеки користувача рекомендовано використовувати для цих операцій подовжувачі з вбудованими GFCI.
- У разі підключення генератора до електричної системи будівлі для резервного живлення, ви повинні проконсультуватися з кваліфікованим електриком і встановити перемикач. Такі з'єднання мають відповідати законам і нормам щодо електрики. Недотримання вимог може призвести до зустрічного живлення, що може стати причиною поломки генератора, серйозних травм або смерті.
- Ніколи жодним чином не модифікуйте генератор. Модифікація або використання машини для будь-яких інших цілей, для яких вона не призначена, може призвести до серйозних травм, пошкодження генератора та втрати гарантії.

Робота генератора

1. Використовуйте генератор тільки за призначенням.
2. Не торкайтесь оголених проводів і розеток.
3. Не перевищуйте потужність генератора, підключаючи більше електричних пристроїв, ніж може витримати блок. Це може пошкодити генератор та/або підключені електричні пристрої. Перевірте вимоги до робочої напруги та частоти всіх електричних пристроїв, перш ніж підключити їх до генератора.
4. Перед підключенням електричних пристроїв дайте генератору попрацювати кілька хв. Не запускайте і не зупиняйте двигун, коли електричні пристрої підключені до розеток. Недотримання цієї вимоги може призвести до пошкодження генератора та/або підключених пристроїв.
5. Вмикайте пристрої, коли вони вже будуть підключені до генератора.

6. Генератори вібрують під час нормального використання. Під час і після використання мініелектростанції перевіряйте як її, так і подовжувачі та шнури живлення на наявність пошкоджень внаслідок вібрації.
7. Генератор виділяє тепло під час роботи. Температура біля вихлопу може перевищувати 65ºC. Дайте генератору охолонути після використання, перш ніж торкатися двигуна або ділянок генератора, які нагріваються під час використання. Так ви не отримаєте опіків.
8. Перед зупинкою генератора вимкніть усі підключені електричні пристрої.
9. Завжди вимикайте генератор перед заправкою. Дайте генератору охолонути принаймні 2 хв., перш ніж знімати кришку бака. Повільно ослабте кришку, щоб поступово зменшити тиск у баку.
10. Поверніть паливний перемикач двигуна в положення OFF, коли двигун не працює.
11. Спорожніть паливний бак перед зберіганням або транспортуванням генератора. Не зберігайте генератор або бензин поблизу печей, водонагрівачів або будь-яких інших приладів, які виробляють тепло або мають автоматичне запалювання. Зберігайте генератор і паливо подалі від іскор, відкритого вогню, індикаторних ламп, тепла та інших джерел займання.
12. Завжди мийте руки після роботи з генератором.

УВАГА! Неправильне використання цього генератора може пошкодити його або скоротити термін служби.

Ми рекомендуємо запускати генератор принаймні раз на місяць на 20-30 хв. Запустіть генератор відповідно до інструкцій і під'єднайте споживач, щоб переконатися, що розетка виробляє електроенергію. Якщо ви не будете його часто запускати, то скоротиться його термін служби та може бути втраченою гарантія.

Технічні характеристики

Модель	KG6000iE	KG6000iESA
Кількість фаз	1	1
Частота (Гц)	50	50
Максимальна потужність (кВт)	6	6
Номінальна потужність (кВт)	5.5	5.5
Напруга (В)	230	230
Модель двигуна	SV320B	SV320B
Потужність двигуна (к.с.)	11	11
Система охолодження двигуна	повітряна	повітряна
Об'єм паливного бака (л)	13.5	13.5
Об'єм бака для оливи (л)	0.7	0.7
Тип палива	бензин	бензин
Тип двигуна	4-тактний, 1-циліндровий, OHV	4-тактний, 1-циліндровий, OHV
Система запуску	ручна / електростарт (включається через кнопку на панелі керування)	ручна / електростарт (включається через кнопку на панелі керування)
Робочий об'єм двигуна	322 куб. см	322 куб. см
Час роботи за 50%-го навантаження (год)	11	11
Можливість підключення блоку ATS(АВР)	638x502x545	638x502x545
Габаритні розміри (мм)	-	є
Вага (кг)	нетто 61.6 / брутто 62.6	нетто 61.6 / брутто 62.6

Елементи керування та функції

Генератор

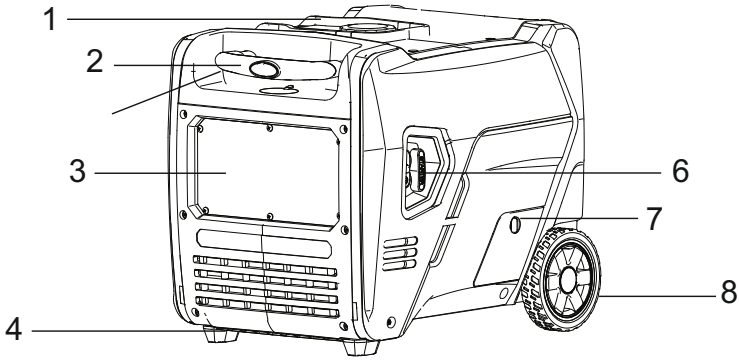

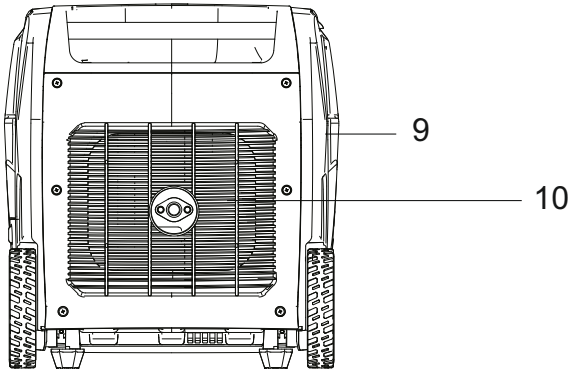

1. Кришка бака.
2. Ручка для перенесення.
3. Телескопічна ручка.
4. Панель керування.
5. Ніжка.
6. Ручний старт.
7. Кришка доступу до оливи.
8. Колесо.
9. Кришка обслуговування.
10. Глушник.

Панель управління

SC6000iE

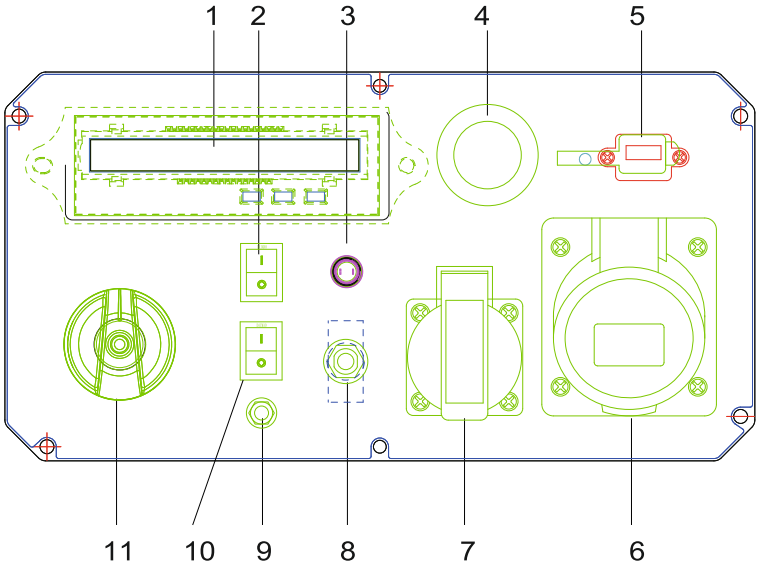

1. Інформаційний дисплей.
2. Перемикач акумулятора.
3. Кнопка перезавантаження.
4. Кнопка запуску/зупинки двигуна.
5. USB-роз’єм.
6. Розетка 220 В (32 А).
7. Розетка 220 В (16 А).
8. Автоматичний вимикач (CIRCUIT PROTECTOR).
9. Клема заземлення.
10. ECO MODE (низький рівень холостого ходу).
11. Паливний перемикач.

SC6000iEA

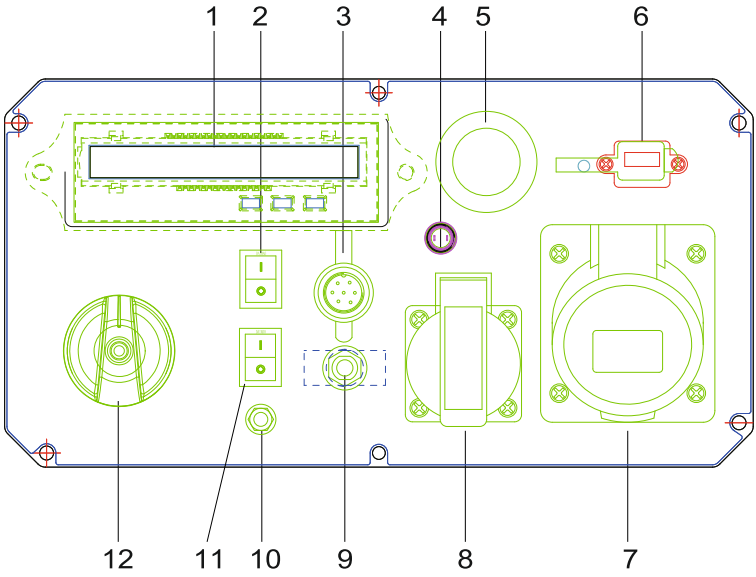

1. Інформаційний дисплей.
2. Перемикач акумулятора.
3. Вихід під ATS (автоматичне введення резерву).
4. Кнопка перезавантаження.
5. Кнопка запуску/зупинки двигуна.
6. USB-роз’єм.
7. Силова розетка 220 В (32 А).
8. Розетка 220 В (16 А).
9. Автоматичний вимикач (CIRCUIT PROTECTOR).
10. Клема заземлення.
11. ECO MODE (низький рівень холостого ходу).
12. Паливний перемикач.

Низький рівень холостого ходу (ECO MODE)

Цей генератор оснащений перемикачем ECO MODE. Увімкнення цього перемикача дозволяє системі автоматично регулювати оберти валу двигуна та споживання палива відповідно до навантаження. Коли електричне навантаження змінюється, вал двигуна генератора автоматично прискорюється чи уповільнюється за потреби. Це зменшує витрату палива та рівень шуму, одночасно збільшуючи час безперервної роботи та термін служби двигуна.

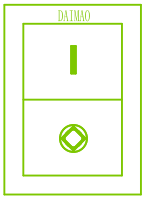

Тримайте цей перемикач увімкненим лише тоді, коли вимога до навантаження становить менше 75% від номінальної потужності. Не вмикайте перемикач, якщо загальне навантаження перевищує 75% номінальної потужності. Вал двигуна генератора повинен працювати на повній швидкості, щоб забезпечувати пристроям потужність понад 75% від вказаної номінальної потужності.

Паралельне підключення (опціонально)

Розетки для паралельної роботи дозволяють підключити 2 генератори для збільшення загальної доступної електроенергії. Набір для паралельного підключення можна придбати додатково. Дотримуйтесь інструкцій, що входять до комплекту паралельної роботи, для правильного встановлення та роботи.

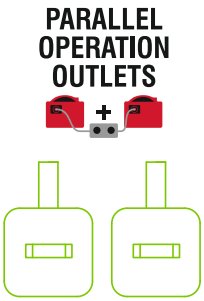

Автоматичні вимикачі (опціонально)

Автоматичні вимикачі захищають окремі кола змінного та постійного струму. Автоматичний вимикач змінного струму спрацює, коли розетки змінного струму перевищать навантаження. Коли спрацює автоматичний вимикач, вимкніть і від'єднайте пристрій від відповідної розетки, а потім натисніть автоматичний вимикач, щоб скинути.

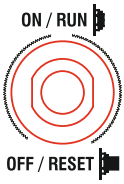



Перед підключенням приладів ознайомтеся з маркуванням на панелі керування.

Виконайте наведені нижче кроки, щоб правильно під'єднати пристрій до генератора.

1. Перед підключенням електричних пристроїв дайте генератору попрацювати кілька хвилин, щоб стабілізувати швидкість і вихідну напругу.
2. Виберіть пристрій із найвищою потужністю та переконайтеся, що він вимкнений. Підключіть пристрій до генератора, а потім увімкніть пристрій. Дайте двигуну стабілізуватися.
3. Повторіть крок 2, щоб підключити кожен додатковий пристрій. Не намагайтеся підключити або запустити кілька пристроїв одночасно.

Потужність генератора

Переконайтеся, що генератор може забезпечити достатньо робочої (номінальної) і початкової (максимальної) потужності для елементів, які ви будете разом підключати. Виконайте ці прості дії.

Виберіть прилади, які ви будете живити одночасно.

Підсумуйте робочі (номінальні) потужності цих елементів. Це і буде кількість електроенергії, яку повинен виробляти генератор, щоб пристрої працювали.

Оцініть, скільки початкової (максимальної) потужності вам знадобиться. Початкова потужність — це короткий викид

потужності, необхідний для запуску інструментів або приладів, що приводяться в дію електродвигуном, наприклад, циркулярної пили чи холодильника. Загальну початкову (макс.) потужність можна оцінити, додавши до загальної номінальної потужності стартову потужність усіх елементів, які плануєте одночасно запускати.

Щоб подовжити термін служби генератора та під'єднаних до нього пристроїв, важливо бути обережним при додаванні електричних навантажень до генератора. Перед запуском двигуна нічого не повинно бути підключено до розеток генератора. Правильний і безпечний спосіб керування потужністю генератора — це послідовне додавання навантажень наступним чином:

1. Не підключивши нічого до генератора, запустіть двигун, як описано далі в цьому посібнику.
2. Підключіть і увімкніть перший пристрій, бажано з найбільшим навантаженням, яке у вас є. Дозвольте потужності генератора стабілізуватися (двигун працює плавно, а підключений пристрій належним чином).
4. Підключіть і ввімкніть наступний пристрій.
5. Знову дайте генератору стабілізуватися.
6. Повторіть кроки 4 і 5 для підключення кожного наступного пристрою.

Ніколи не підключайте пристрої з більшою сумарною споживаною потужністю, ніж може забезпечити генератор. Перевищення потужності чи сили струму генератора може призвести до пошкодження генератора та/або підключених до нього електричних пристроїв.

У наведеній нижче таблиці є орієнтовні вимоги до потужності звичайних електричних пристроїв. Однак не варто покладатися лише на неї — уся електроніка та побутова техніка побудовані по-різному. Завжди перевіряйте потужність, зазначену на електричному пристрої для того,

щоб не підключити до генератора надто потужний прилад.

Назва пристрою	Робоча потужність (Вт)	Стартова потужність (Вт)
Плита	2500	0
Електроплита (кожен елемент)	1500-2800	0
Циркулярна пила	1500	2250
Віконний кондиціонер	1200	1800
Торцювальна пила	1200	1800
Мікрохвильова піч	1000	1200
Насос для колодязя	1000	3000
Відстійний насос	800	2400
Морозильна камера	800	1200
Пічний вентилятор	800	1300
Комп'ютер	800	0
Електродриль	600	900
Телевізор	500	0
Стерео	400	0
Коробковий вентилятор	300	600
Охоронна система	180	0
Звичайна лампочка	75	0

Підготовка генератора до роботи

У розділі описано, як підготувати генератор до використання. Невиконання рекомендацій або неправильне виконання може пошкодити генератор чи скоротити термін його служби.

Перевірка та доливання оливи

Генератор постачається без оливи. Перед першим запуском генератора користувач повинен додати належну кількість оливи. Об'єм оливи в картері двигуна 0.7 л.

Щоб додати оливу, виконайте описані нижче дії.

1. Поставте генератор на рівну поверхню. Перш ніж доливати

або перевіряти оливу, переконайтеся, що двигун вимкнений.

Тримайте генератор на рівній поверхні. Не можна нахиляти генератор для спрощення процесу заливання, це призведе до того, що олива потече в недопустимі частини двигуна та спричинить їх пошкодження.

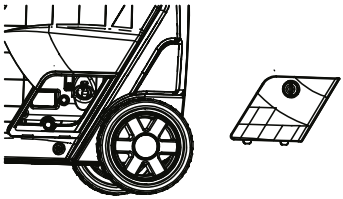

2. Відкрутіть ручку кришки доступу до оливи та зніміть кришку з бічної панелі. Відкрутіть оливний щуп.
3. За допомогою лійки для оливи або дозатора, повільно налийте оливу в оливний отвір. Обережно, щоб не переповнити резервуар. Наповніть картер двигуна до верхньої лінії заливки, щоб ви могли візуально побачити, як олива доходить до середини різьби.
4. Знову встановіть оливний щуп і міцно затягніть його. Якщо олива десь розлилася, обов'язково витріть.
5. Знову встановіть кришку доступу до оливи. Поверніть ручку кришки доступу до оливи в заблоковане положення, щоб закріпити кришку на місці.

ПРИМІТКА. Відпрацьовану моторну оливу потрібно утилізувати у схваленому для цього місці. Не виливайте її в каналізацію, на землю у саду або у відкриті струмки.

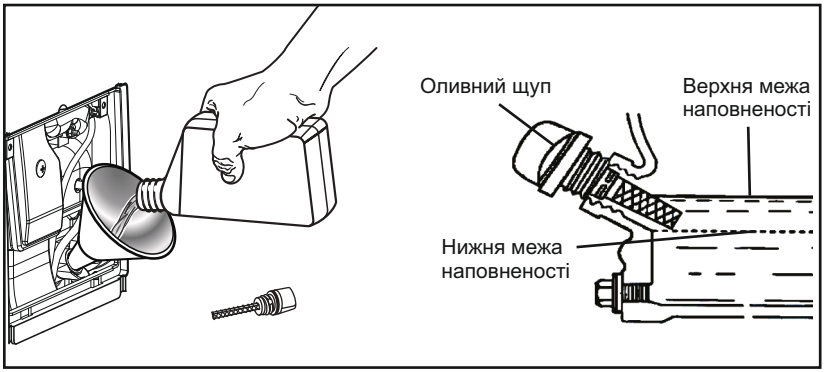

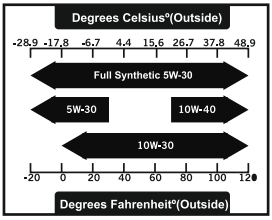

Рівень оливи потрібно перевіряти перед кожним використанням або через кожні 8 год. роботи. Генератор оснащений датчиком низького рівня оливи і не запуститься без достатньої кількості рідини.

Щоб перевірити рівень оливи (перед кожним наступним запуском):

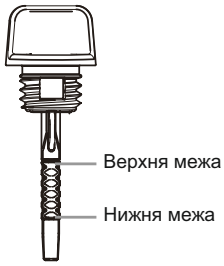

1) поставте генератор на рівну поверхню та переконайтеся, що двигун вимкнений;
2) відкрийте кришку доступу до оливи. Вийміть та протріть щуп чистою сухою ганчіркою;
3) вставте щуп в оливний отвір, не загвинчуючи його. Вийміть щуп, щоб перевірити позначку кількості оливи. Якщо позначка оливи покриває менше половини щупа, повільно доливайте оливу, доки позначка не досягне верхньої частини щупа (або коли ви побачите, що олива надходить наполовину до різьби оливозаливної частини);
4) знову встановіть кришку доступу до оливи.

Перевірка та доливання палива

- Не працюйте поблизу відкритого вогню, тепла або будь-якого іншого джерела займання. Тримайте бензин подалі від іскор, відкритого вогню, індикаторних ламп, тепла та інших джерел займання.
- Не паліть поблизу генератора.
- Завжди працюйте на твердій рівній поверхні.
- Завжди вимикайте генератор перед заправкою. Дайте генератору охолонути принаймні 2 хв., перш ніж знімати кришку бака. Кришку ослабляйте повільно, щоб зменшити тиск у баку.
- Під час роботи паливо може розширюватися, тому не

наповнюйте резервуар на 100%. Залиште місце для розширення.

- Якщо паливо розлилося, не запускайте генератор, поки не витрете пролиту рідину.
- Спорожніть паливний бак перед зберіганням або транспортуванням генератора, щоб запобігти розливанню та псуванню палива.

Використовуйте лише свіжий (протягом 30 днів з моменту покупки) бензин, що не містить свинцю та має октанове число не менше 87.

Найкраще генератор працює на бензині без етанолу.
Не використовуйте бензин із вмістом етанолу понад 10%.
Ємність паливного бака становить 13,5 л. Не змішуйте оливу з бензином.

Уникайте потрапляння бруду або води в паливний бак.

Бензин може псуватися в баку і ускладнювати запуск. Ніколи не зберігайте генератор більше 2 місяців із паливом у баку.

Щоб додати бензин, виконайте наступні дії.



1. Переконайтеся, що генератор вимкнений та стоїть на рівній поверхні. Відкрутіть кришку паливного бака і відкладіть її вбік. Кришку паливного бака може бути важко відкрутити.
2. Повільно додайте неетилований бензин у паливний бак. Будьте обережні, щоб не переповнити його.
3. Знову встановіть кришку паливного бака та витріть розлитий бензин сухою ганчіркою.

Перевірка рівня палива

Рівень палива буде відображатися на панелі керування або покажчику палива на верхній частині паливного баку. Якщо рівень палива низький, заповніть паливний бак перед наступним запуском генератора.

Підключення аккумулятора

- Батарея виділяє вибухонебезпечний водень, тому тримайте акумулятор подалі від іскор або інших джерел вогню.
- Не підключайте та не від'єднуйте батарею під час роботи генератора.
- Обслуговуйте або використовуйте акумулятор лише в добре провітрюваних приміщеннях.

УВАГА! Акумулятор містить сірчану кислоту. Акумуляторна кислота отруйна. Нахил генератора з встановленою акумуляторною батареєю може призвести до розлиття акумуляторної кислоти.

- Під час обслуговування акумулятора одягайте захисний одяг і окуляри.
- Зберігайте акумулятор в недоступному для дітей місці.
- Якщо акумуляторна кислота потрапила на шкіру, негайно промийте її водою.
- Якщо акумуляторна кислота потрапила в очі, промийте їх водою принаймні 15 хв і негайно зверніться до лікаря.
- У разі проковтування акумуляторної кислоти негайно викликайте лікаря. Пийте велику кількість води або молока. Рекомендуємо випити молочко магнезії або рослинну олію.

Генератор постачається з від’єднаним негативним (-) полюсом літій-іонної батареї для максимальної безпеки. Для запуску генератора за допомогою електричного старту необхідно підключити акумулятор.

Щоб підключити акумулятор:

1. Поверніть ручку кришки батарейного відсіку в розблоковане положення та зніміть кришку доступу із задньої панелі.

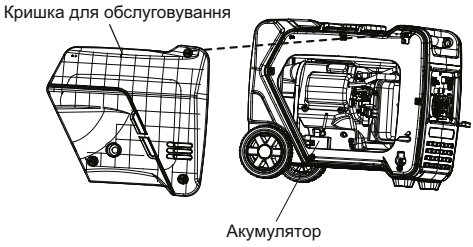

2. Ослабте гумові ремені та витягніть батарею.
3. Зніміть кришку з негативної (-) клеми акумулятора і під’єднайте чорний кабель до негативної (-) клеми акумулятора.
4. Позитивний полюс генератора вже підключено.

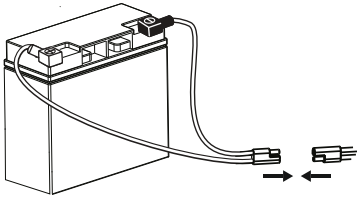

5. Двічі перевірте, чи з’єднання безпечне.
6. Поверніть акумуляторну батарею на місце та закріпіть її за допомогою гумових ременів.
7. Знову встановіть і закріпіть кришку доступу до батареї.

УВАГА! Якщо ви не плануєте використовувати генератор протягом тривалого періоду часу, ми рекомендуємо відключити негативний кабель акумулятора від акумулятора, щоб захистити батарею від втрати заряду. Від'єднавши кабель, закрийте вільний кінець ізолятором, наприклад ізоляційною стрічкою. Ви також можете використовувати зарядний пристрій (не входить у комплект) для підтримки заряду акумулятора.

Заземлення генератора

Щоб зменшити ризик ураження електричним струмом, генератор має бути належним чином заземлений.

Для облаштування заземлення на відкритій місцевості необхідно використовувати один із таких заземлювачів:

- металевий стрижень діаметром не менше 15 мм, завдовжки не менше 1500 мм;
- металеву трубу діаметром не менше 50 мм, завдовжки не менше 1500 мм;
- аркуш оцинкованого заліза розміром не менше 1000x500 мм.

Будь-який заземлювач має бути зануреним у землю до вологих шарів ґрунту. Заземліть генератор, затягнувши гайку заземлення на передній панелі керування до дроту заземлення.

Другий кінець цього заземлюючого дроту слід приєднати до мідного, латунного або сталевого заземлюючого стрижня, вбитого в землю. Дріт і заземлювальні стрижні не входять до комплектації генератора.

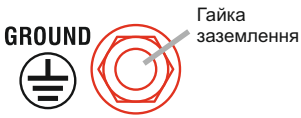

ПОПЕРЕДЖЕННЯ: невиконання належного заземлення генератора підвищує ризик ураження електричним струмом.

Робота генератора на великій висоті

На паливну систему цього генератора може вплинути робота на великій висоті. Належну роботу можна забезпечити, встановивши висотний комплект на висоті понад 914 м над рівнем моря. На висоті вище 2438 м продуктивність двигуна може впасти навіть із відповідним набором для роботи на висоті. Експлуатація цього генератора без зазначеного комплекту може збільшити викиди двигуна, витрату палива та знизити продуктивність. Щоб отримати важливу інформацію щодо цих модифікацій, зверніться до авторизованого сервісного центру.

Запуск генератора

Перш ніж запускати генератор, переконайтеся, що ви прочитали та виконали рекомендації в розділі “Підготовка генератора”. Якщо ви не впевнені, як виконати будь-який із кроків у цьому посібнику, зверніться до авторизованого сервісного центру.

Обов’язково дотримуйтеся наступних попереджень, щоб уникнути поломки генератора та небезпечних ситуацій.

Цей генератор виробляє потужну напругу, яка у разі неправильної експлуатації може призвести до ураження електричним струмом.

Не використовуйте пристрій у дощових або вологих умовах. Не торкайтесь оголених проводів і розеток.

Ніколи самостійно не підключайте генератор до житлової електролінії для резервного живлення під час перебоїв у

електропостачанні. Усі підключення має виконувати компетентна особа — кваліфікований електрик. Неправильне підключення може призвести до пожежі, тілесних ушкоджень, пошкодження генератора, приладів, електропроводки будівлі та навіть може спровокувати летальний випадок.

Генератор можна підключати лише до електричних пристроїв, безпосередньо або за допомогою подовжувача.

Для максимальної безпеки завжди заземлюйте генератор перед його використанням (див. підрозділ “Заземлення генератора”).

Використовуйте диференційний вимикач (GFCI) у місцях з високою провідністю, таких як металевий настил або сталеві конструкції. GFCI доступні в лінії з деякими подовжувачами.

Перед запуском генератора:

- переконайтеся, що генератор стоїть на вулиці на сухій рівній поверхні. Залиште принаймні 1 м вільного простору з усіх боків генератора;
- перевірте, чи правильно заземлено генератор;
- перевірте, чи достатній рівень оливи в картері. За потреби долийте оливу;
- переконайтеся, що в паливному баку достатній рівень бензину. За потреби додайте паливо;
- переконайтеся, що всі електричні пристрої відключені від генератора під час запалювання.

Щоб запустити генератор, виконайте наступні дії.

1. Поверніть перемикач ECO MODE у положення OFF.



2. Поверніть паливний перемикач у положення RUN.

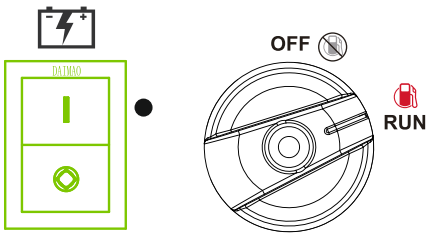

Ручний запуск

1) Поверніть паливний перемикач в положення RUN.

2) Натисніть перемикач акумулятора в ON.

3) Покладіть одну руку на генератор, щоб утримати його на місці, і повільно потягніть ручку стартера, доки не відчуєте легкий опір, потім потягніть швидко, щоб запустити двигун. Обережно поверніть шнур у початкове положення.



Електростарт

Поверніть ручку перемикача в положення RUN, натисніть перемикач акумулятора в ON (рис. 15), а потім натисніть кнопку запуску — START (рис. 16)

Генератор повинен попрацювати декілька хвилин, перш ніж підключати до нього будь-які електричні пристрої. Це дозволяє генератору стабілізувати швидкість і температуру. Якщо вам після декількох спроб не вдалося запустити двигун, зверніться до розділу керівництва з усунення несправностей.

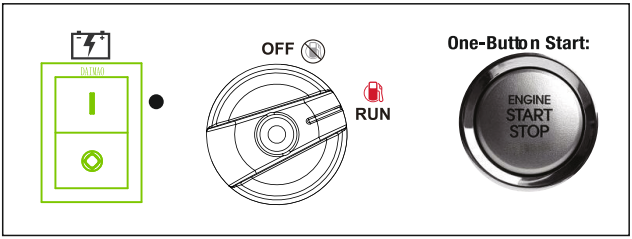

Можливість підключення ATS (автоматичного вводу резерву) (опціонально)

Генератор має можливість підключення блоку ATS. Блок ATS дозволяє генератору самостійно запуститися/відключитися, якщо електрика в основному джерелі живлення зникне/з'явиться. Підключення блоку ATS повинен виконувати кваліфікований електрик. Якщо генератор налаштований на автоматичне введення резерву, то необхідно моніторити рівень оливи та палива. Недостатній рівень рідин та неякісне обслуговування генератора може призвести до поломок.

ПРИМІТКА. Під час підключення використовуйте відповідні роз'єми.

Вимкнення генератора

УВАГА! Не можна вимикати генератор, коли до нього підключені робочі прилади. Це може призвести до пошкодження генератора.

1. Вимкніть усі електричні пристрої, перш ніж відключати їх від генератора. Вимкнення генератора з увімкненими приладами може призвести до пошкодження генератора.
2. Дайте генератору попрацювати без навантаження протягом кількох хвилин, щоб стабілізувати температуру.
3. Поверніть ручку паливного перемикача в положення OFF, натисніть перемикач акумулятора OFF, натисніть STOP.

ПОПЕРЕДЖЕННЯ: контакт оператора з гарячим двигуном або вихлопною системою може спричинити серйозні опіки.

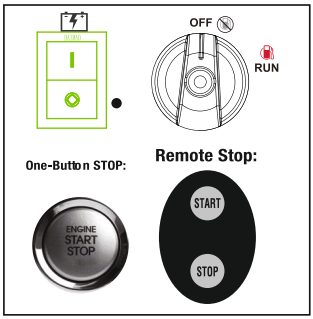

УВАГА! Якщо бензин залишиться в паливному баку протягом тривалого періоду часу, це може ускладнити запуск генератора в майбутньому. Ніколи не зберігайте генератор понад 2 місяці з бензином у паливному баку.

Технічне обслуговування

Рекомендований графік технічного обслуговування
Правильне планове обслуговування генератора допоможе продовжити термін служби електростанції. Будь ласка, виконуйте перевірки технічного обслуговування та операції згідно з графіком технічного обслуговування. Якщо виникли запитання щодо описаних у цьому посібнику процедур, зверніться до авторизованого сервісного центру.

ПОПЕРЕДЖЕННЯ: ніколи не виконуйте операції з технічного обслуговування під час роботи генератора. Перед обслуговуванням вимкніть генератор, від'єднайте від нього всі пристрої та дайте йому охолонути.

Рекомендований графік технічного обслуговування		Кожні 8 год. чи щоразу перед запуском	Кожні 25 год.	Кожні 3 місяці чи 50 год.	Кожні 6 місяців чи 100 год.	Перед зберіганням	За потреби
Машинне мастило	Перевірити рівень	+					
	Замінити		+*			+	+
Повітряний фільтр	Перевірити			+*			
	Очистити			+*			
Свічка запалювання	Перевірити / очистити/відрегулювати				+		
	Замінити					+	+
Паливний бак	Перевірити рівень	+					
	Злити					+	+
Іскрогасник	Перевірити/очистити				+		
Акумулятор	Від'єднати					+	

* першу заміну оливи необхідно здійснити після перших 20 годин роботи генератора, кожна наступна заміни оливи повинна проводитися не пізніше ніж через 50 мотогодин

* чистіть/міняйте частіше в запилених умовах або під великим навантаженням.

Важливі поради щодо обслуговування генератора:

- спорожнюйте карбюратор перед тривалим зберіганням

генератора (протягом щонайменше 2 місяців), щоб запобігти його засміченню;

- не зберігайте генератор з паливом в баку більше 2 місяців — паливо зіпсується;
- запускайте генератор принаймні на 20 хв щомісяця, щоб зарядити акумуляторну батарею та збільшити її термін служби.

Неналежне обслуговування генератора призведе до втрати гарантії.

Технічне обслуговування повітряного фільтра

1. Зніміть кришку для обслуговування (A) збоку пристрою.
2. Зніміть ручку (B) і кришку повітряного фільтра (C).
3. Зніміть фільтр.
4. Якщо фільтруючий елемент забруднений, промийте його теплою водою з милом і висушіть.
5. Нанесіть шар моторного мастила на фільтруючий елемент і вичавіть його.
6. Знову встановіть фільтр у блок.
7. Знову встановіть кришку повітряного фільтра (C).
8. Знову встановіть бічну кришку для обслуговування пристрою.

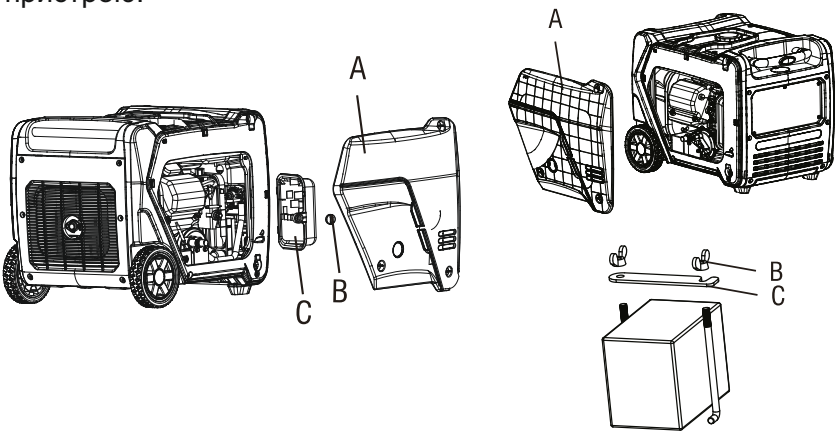

Заміна батареї

УВАГА! Небезпека опіку. Батарея містить сірчану кислоту (електроліт) — корозійну та отруйну речовину. Працюючи поблизу батареї, надягайте захисний одяг і засоби захисту очей. Тримайте дітей подалі від акумулятора.

Полюси акумулятора батареї, клеми містять свинець та сполуки з ним. Ретельно вимийте руки після роботи.

1. Відкрутіть ручку та зніміть ліву кришку для обслуговування (A).
2. Послабте гайки (B) та зніміть кришку акумулятора (C).
3. Замініть акумулятор на новий.
4. Поверніть батарею на місце. Зафіксуйте її гайками та кришкою батареї.
5. Знову встановіть і зафіксуйте ліву кришку для обслуговування (A).

УВАГА! Уважно під'єднайте позитивний (+) та негативний (-) полюси клем акумулятора відповідно до клем генератора, неправильне підключення призведе до поломки генератора/акумулятора.

Акумуляторні батареї — небезпечні відходи, які підлягають утилізації відповідно до законодавства України.

Технічне обслуговування свічок запалювання

Щоб забезпечити правильну роботу двигуна, свічка запалювання повинна мати належний люфт і бути вільною від нагару.

Послідовність дій для перевірки свічок запалювання.

1. Поверніть ручку та зніміть кришку обслуговування.
2. Зніміть ковпачок свічки запалювання (B).
3. Очистіть будь-який бруд навколо основи свічки запалювання.
4. Зніміть свічку запалювання (A) за допомогою ключа.

5. Огляньте, чи не пошкоджена свічка запалювання та очистіть її дротяною щіткою перед повторним встановленням. Якщо ізолятор тріснув або відколовся, свічку запалювання необхідно замінити.

6. Виміряйте люфт свічки. Правильний люфт становить 0.7-0.8 мм. Щоб збільшити люфт, за необхідності обережно зігніть заземлюючий (верхній) електрод. Щоб зменшити люфт, обережно постукайте заземлюючим електродом по твердій поверхні.

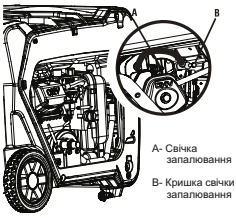

7. Затягуйте свічку вручну (без допомоги електроінструменту), щоб не пошкодити різьбу.

8. Потім дотягніть гайковим ключем, щоб стиснути шайбу. Якщо свічка запалювання нова, стисніть шайбу на 1/2 оберту. У разі повторного використання старої свічкизапалювання використовуйте від 1/8 до 1/4 оберту для належного стиснення шайби.

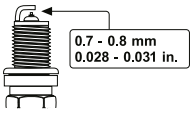

ПРИМІТКА. Неправильно затягнута свічка запалювання сильно нагрівається і може пошкодити двигун.

9. Знову встановіть ковпачок свічки запалювання (B).

Люфт клапана

Важливо: будь ласка, зверніться до авторизованого сервісного центру, щоб отримати допомогу. Належний люфт клапанів є важливим для продовження терміну служби двигуна. Регулюйте люфт зворотного клапана відповідно до графіка технічного обслуговування.

Перевірка і регулювання клапанного люфта обов'язково виконується з холодним двигуном.

Очищення іскрогасника

1. Перед ремонтом іскрогасника дайте двигуну повністю охолонути.

2. Послабте болт (A), щоб зняти притискну пластину

фланця (B) та іскрогасник (C).

3. Обережно видаліть нагар на сітці фільтра іскрогасника (C) щіткою зі сталевого дроту.
4. Якщо іскрогасник (C) пошкоджено, замініть його.
5. Помістіть іскрогасник (C) на глушник і встановіть його на місце, відкрутивши болти на кроці 2.

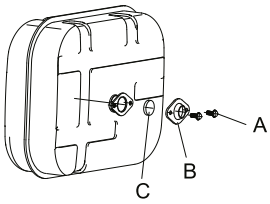

Щоб придбати іскрогасник для заміни, зверніться до нашого авторизованого сервісного центру.

Обслуговування генератора

ПРИМІТКА
Не використовуйте садовий шланг для очищення генератора. Вода може потрапити в генератор через щілини охолодження і пошкодити обмотки генератора. Використовуйте вологу тканину для очищення зовнішніх поверхонь генератора.

Використовуйте щітку з м'якою щетиною, щоб видалити бруд і оливу.

Використовуйте повітряний компресор 172 кПа, щоб очистити генератор від бруду та сміття. Перевірте всі вентиляційні отвори та отвори для охолодження, щоб переконатися, що вони чисті та незасмічені.

Злив рідини з паливного бака/карбюратора

Щоб запобігти утворенню смоли у паливній системі, злийте паливо з бака та оливу з карбюратора перед зберіганням.

1. Помістіть генератор на підвищену платформу, наприклад стіл або парту.
2. Відкрутіть ручку кришки обслуговування та зніміть кришку з бічної панелі.

Щоб спорожнити паливний бак:

1. Переконайтеся, що паливний перемикач переведено в положення ON.

2. Відкрутіть ручку кришки обслуговування та зніміть кришку з бічної панелі.

Щоб спорожнити карбюратор:

3. Переконайтеся, що паливний перемикач переведений у положення ON, у цьому положенні паливний клапан вимкнений, щоб лише паливо, що залишилося всередині карбюратора, було злито.
4. До карбюратора можна дістатися між двигуном і повітряним фільтром. Знайдіть прозору трубку від карбюратора, яка проходить через опорну пластину генератора.

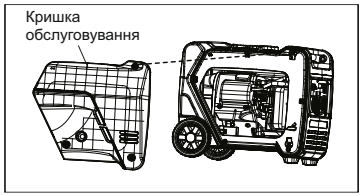

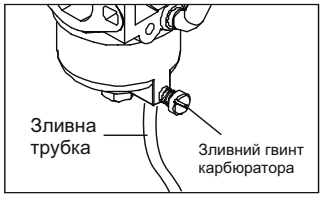

5. Підготуйте контейнер для зберігання бензину та спрямуйте кінець зливної трубки в контейнер.
6. Відкрутіть гвинт зливного отвору карбюратора за допомогою викрутки з плоским шліцом (не входить до комплекту) і злийте весь бензин, що накопичився всередині карбюратора, через зливну трубку в контейнер для зберігання бензину.
7. Коли паливо витече, затягніть зливний гвинт за допомогою викрутки.

ПРИМІТКА. Обов’язково злийте рідину з карбюратора перед тим як зберігати генератор тривалий час.

8. Перевстановіть сервісну панель.

Злив/заміна оливи

Замініть оливу згідно з рекомендованим графіком технічного обслуговування. Міняйте оливу частіше, якщо працюєте під великим навантаженням або за високої температури навколишнього середовища. Також необхідно злити оливу з картера, якщо туди потрапили вода чи бруд. Перед заміною

оливи увімкніть генератор на 5-10 хв для розігріву двигуна.
УВАГА! Ніколи не зливайте оливу під час роботи двигуна.

Щоб замінити моторну оливу:

1. Помістіть генератор на підвищену платформу, наприклад стіл.
2. Відкрутіть ручку кришки доступу до оливи та зніміть кришку з бічної панелі.
3. Поставте під генератор відповідний контейнер для збору відпрацьованої оливи.
4. Протягніть руку під генератор і зніміть чорну гумову прокладку, розташовану під пробкою для зливу оливи.
5. Зніміть кришку оливозаливної горловини/щупа.
6. За допомогою гайкового ключа зніміть корок зливного отвору оливи та дайте оливі повністю стекти.
7. Встановіть оливозливний корок після того, як олива витече.
8. Знову встановіть чорне гумове ущільнення.

ПРИМІТКА. Ніколи не виливайте відпрацьовану моторну оливу у смітник, каналізацію чи водойми. Будь ласка, зателефонуйте в місцевий центр переробки або в автосервіс, щоб організувати належну утилізацію оливи.

9. Поставте генератор у горизонтальне положення та залийте моторну оливу, дотримуючись інструкцій у розділі “Перевірка та доливання оливи” в цьому посібнику.
10. Знову встановіть оливний щуп і надійно затягніть його. Витріть будь-яку розлиту оливу та встановіть кришку доступу до оливи.

Транспортування та зберігання

Транспортування генератора

Щоб запобігти розливанню палива під час транспортування, обов’язково виконайте наступне:

1. Затягніть кришку паливного бака та поверніть вакуумний

запобіжний клапан у положення OFF.

2. Встановіть паливний перемикач в положення OFF.
3. Якщо можливо, спорожніть паливний бак.
4. Тримайте генератор вертикально. Ніколи не ставте генератор на бік або догори дном — це ускладнить його запуск.

ПОПЕРЕДЖЕННЯ: уникайте прямого сонячного світла всередині автомобіля. Якщо залишити генератор у закритому транспортному засобі на багато годин, висока температура може призвести до випаровування палива та можливого вибуху.

Зберігання генератора

Вимкніть генератор і дайте йому охолонути до кімнатної температури, перш ніж зберігати його. НІКОЛИ не накривайте генератор, поки він ще гарячий. Не закривайте вентиляційні отвори.

Дотримуйтеся наведених нижче процедур для належного зберігання генератора. Ми наполегливо рекомендуємо запускати генератор раз на місяць на 20-30 хв. Підключіть невелике навантаження, щоб забезпечити належну вихідну потужність.

Для коротких періодів (від 30 до 60 днів)	Для тривалих періодів (понад 60 днів)
• Спорожніть карбюратор. • Від'єднайте негативний провід від акумулятора. • Закрийте вакуумний клапан. Повне заповнення паливного бака зменшує кількість повітря в баку та запобігає псуванню палива.	• Від'єднайте мінусовий провід від акумулятора. • Спорожніть паливний бак і карбюратор. Ніколи не зберігайте генератор із паливом у баку більше 2 місяців. • Замініть моторну оливу.

ПОПЕРЕДЖЕННЯ: зберігайте генератор у вертикальному положенні в прохолодному та сухому місці, подалі від джерел тепла, відкритого вогню, іскор.

Утилізація продукції

Не викидайте генератор або його пошкоджені частини разом із побутовим сміттям. Цей продукт містить електронні компоненти, які підлягають переробці. Щоб мінімізувати вплив на навколишнє середовище, віднесіть цей продукт на місцеве підприємство з переробки для відповідальної утилізації.

Керівництво з усунення несправностей

Двигун не запускається

Можлива причина	**Вирішення**
Немає палива	Долийте палива
Несвіжий бензин або вода в бензині	Злийте всю систему та залийте свіже паливо
Низький рівень оливи	Двигун оснащений індикатором низького рівня оливи. Якщо рівень моторного мастила низький, його необхідно залити перед запуском агрегату. Перевірте рівень оливи та за потреби долийте
Свічка запалювання несправна, забруднена або має неправильний люфт	Замініть свічку запалювання
Двигун зберігається з незлитим бензином, або заправлений поганим паливом	Злийте паливо. Заправити свіжим бензином
Брудний паливний фільтр	Замініть паливний фільтр або зверніться до кваліфікованого сервісного центру

Двигуну не вистачає потужності

Можлива причина	**Вирішення**
Брудний повітряний фільтр	Перевірте повітряний фільтр. За потреби очистіть або замініть
Двигун зберігається з незлитим бензином, або заправлений поганим паливом	Злийте паливо. Заправте свіжим бензином. Якщо проблема не зникає, зверніться до кваліфікованого сервісного центру

Не працює розетка змінного струму

Можлива причина	**Вирішення**
Індикатор OUTPUT в положенні OFF, а індикатор OVERLOAD (перевантаження)	Перевірте навантаження змінного струму. Зупиніть і знову запустіть двигун.

в позиції ON	Перевірте вхід охолоджуючого повітря. Зупиніть і знову запустіть двигун.
Спрацював автоматичний вимикач	Перевірте навантаження змінного струму та скиньте захист кола змінного струму
Система GFCI активована	Скинути параметр GFCI

Рекомендуємо проводити технічний огляд та ремонт в авторизованому сервісному центрі.

7. Гарантійні умови та сервісне обслуговування

УВАГА! Зареєстрований електронний гарантійний талон є абсолютно рівнозначним фізичному документу.

Гарантійний термін експлуатації генератора становить 1 рік з моменту продажу, за умови дотримання користувачем умов експлуатації та технічного обслуговування, викладених в цьому посібнику з експлуатації.

Гарантійний термін експлуатації пристрою обчислюється з моменту продажу, підтвердженого відповідною позначкою в гарантійному талоні. Якщо відомостей про продаж немає, гарантійний термін обчислюється з дати випуску генератора.

Гарантійні зобов'язання не поширюються на витратні матеріали для обслуговування двигуна (фільтри, свічки, сальники тощо).

Гарантійному ремонту та обслуговуванню не підлягають установки з дефектами, що виникли внаслідок порушення правил експлуатації, самостійного ремонту пристрою, внесення змін до конструкції та несвоєчасного проведення регламентних робіт з технічного обслуговування вузлів та механізмів генератора.

У гарантію не входить оплата транспортних витрат на доставку обладнання до сервісного центру або проїзду працівників сервісного центру до місця проведення ремонту.

Вартість ремонту за жодних умов не має перевищувати вартість обладнання, на яке поширюється гарантія.

Проведення гарантійного ремонту здійснюється уповноваженим

сервісним центром лише за умови пред'явлення генератора у повній обов'язковій комплектаціїв чистому вигляді із заповненим гарантійним талоном, з оформленою в ньому позначкою про продаж.

Для проведення гарантійного ремонту потрібне документальне підтвердження гарантії на товар. Це може бути як паперовий гарантійний талон, так і електронний. Зареєстрований електронний гарантійний талон є абсолютно рівнозначним фізичному документу.

Позначки сервісного центру про проведене гарантійне обслуговування мають бути проставлені в гарантійному талоні.

СЕРВІСНЕ ОБСЛУГОВУВАННЯ

УВАГА! Зареєстрований електронний гарантійний талон є абсолютно рівнозначним фізичному документу.

По всіх питаннях, що пов'язані з технічним обслуговуванням генератора, звертайтеся в наші спеціалізовані сервісні центри. Детальна інформація про всі сервісні центри, які уповноважені ремонтувати та проводити технічне обслуговування генератора, розміщена на сайті: **kwitka.ua**

АВТОРИЗОВАНІ СЕРВІСНІ ЦЕНТРИ КВІТКА

Львів, вул.Промислова, 47А
Київ, вул. Електротехнічна, 45
Івано-Франківськ, вул Польова, 2А
Луцьк, вул. Рівненська, 76А

ПУНКТИ ПРИЙМАННЯ:

Мукачево, вул. Кооперативна,50

Більше тут

Завантажуйте ЗАСТОСУНОК - ремонтуйте ЛЕГКО!

КВІТКА СЕРВІСНИЙ ЦЕНТР

Електронний гарантійний талон

Якщо вам все підійшло в даній покупці, тоді впродовж 10 днів з моменту купівлі товару активуйте ваш Е-КВІТКА:

1. Відскануйте цей QR-код;
2. Заповніть всі поля в електронній формі;
3. Отримайте підтвердження на пошту у вигляді електронного гарантійного талону.

ПІСЛЯПРОДАЖНЕ ОБСЛУГОВУВАННЯ У КВІТЦІ СТАЛО ЩЕ ЗРУЧНІШИМ!

МИ ВПРОВАДИЛИ ЕЛЕКТРОННИЙ ГАРАНТІЙНИЙ ТАЛОН Е-КВІТКА

Е-КВІТКА - це документальне підтвердження гарантії на товар, аналогічне паперовому гарантійному талону.

З ним вам більше не потрібно хвилюватись про втрату документів та накопичувати паперові гарантійки.

Е-КВІТКА - це ще одне підтвердження офіційної гарантії та оригінального товару від виробника.

ПЕРЕВАГИ Е-КВІТКА

Просто
Одна гарантійна форма для всіх брендів електро- та бензоінструментів.

Швидко
Ваш електронний гарантійний талон активується одразу після заповнення, надсилається вам на пошту та автоматично зберігається в нашій базі.

Надійно
Електронний гарантійний талон завжди буде у вашому телефоні та СЕРВІСНОМУ ЦЕНТРІ КВІТКА. Всі дані про товар будуть заповненя, а дата купівлі вказана коректно.

Зручно
Ми самостійно зареєструємо додаткову гарантію, передбачену для вашого інструмента.

УВАГА! ЗАРЕЄСТРОВАНИЙ ЕЛЕКТРОННИЙ ГАРАНТІЙНИЙ ТАЛОН Є АБСОЛЮТНО РІВНОЗНАЧНИМ ФІЗИЧНОМУ ДОКУМЕНТУ.

ВИРІБ .....

МОДЕЛЬ .....

ТОРГОВЕЛЬНА ОРГАНІЗАЦІЯ .....

ДАТА ПРОДАЖУ .....

ВИРІБ .....

МОДЕЛЬ .....

ТОРГОВЕЛЬНА ОРГАНІЗАЦІЯ .....

ДАТА ПРОДАЖУ .....

ВИРІБ .....

МОДЕЛЬ .....

ТОРГОВЕЛЬНА ОРГАНІЗАЦІЯ .....

ДАТА ПРОДАЖУ .....

ГАРАНТІЙНИЙ ТАЛОН

УВАГА! Зареєстрований електронний гарантійний талон є абсолютно рівнозначним фізичному документу.

Виріб, модель .....

Серійний номер .....

Продавець .....

Покупець (П.І.Б.) ..... Контактний телефон .....

Дата продажу .....

Інструкцію та виріб у справному стані та в повній комплектації отримав.
З умовами гарантії ознайомлений та погоджуюсь.

Підпис покупця .....

Гарантійний термін починається з дня продажу виробу і скаладає 1 рік на генератори. Протягом гарантійного терміну безкоштовно усуваються несправності, які виникли за вини виробника. Гарантія набуває сили лише при коректному заповненні гарантійного талону та відрізних купонів. Виріб приймається на ремонт у чистому вигляді та повній комплектації!

ВІДМІТКА ПРО ТЕХНІЧНЕ ОБСЛУГОВУВАННЯ ТА ГАРАНТІЙНИЙ РЕМОНТ

Виконавець (організація)		
Номер замовлення		
Дата прийому		
Дефект		
Виконані роботи		
Підпис виконавця		
Підпис клієнта		
Дата видачі		

УВАГА! При перших ознаках несправності виробу (підвищений шум, вібрація, втрата потужності, сильне іскріння, запах гарі і т.д. його подальша експлуатація забороняється.

КВІТКА СЕРВІСНИЙ ЦЕНТР

КВІТКА СЕРВІСНИЙ ЦЕНТР

КВІТКА СЕРВІСНИЙ ЦЕНТР

УВАГА! Зареєстрований електронний гарантійний талон є абсолютно рівнозначним фізичному документу.

Гарантійний ремонт не виконується у випадку якщо:

1. Гарантійний талон відсутній.
2. Гарантійний талон не заповнений.
3. Закінчився гарантійний термін в Гарантійному талоні.
4. При відсутності заводського номеру на виробі, при зовнішньому пошкодженні виробу.
5. При перевантажені виробу чи використанні не за призначенням.
6. При спробі самостійному розборі та ремонті виробу.
7. При повному зносі швидкозношуваних компонентів та їх несвоєчасній заміні, що призводить до поломки виробу.
8. Якщо інструмент надається у розібраному вигляді.
9. Наявні механічні пошкодження (тріщини і т.д.) і пошкодження викликані дією агресивних середовищ, потраплянням чужорідних предметів всередину виробу і вентиляційні отвори, а також на пошкодження, що виникли внаслідок неправильного зберігання (корозія металевих частин).
10. При несправностях, що виникли внаслідок перевантаження виробу або неправильної експлуатації, використанням виробу не за призначенням, а також нестабільності параметрів електромережі.
11. При несправностях, викликананих забрудненням паливної або охолоджувальної системи.

Виріб в гарантійний ремонт здається лише у повній комплектації.

Додаткове профілактичне обслуговування виробу проводиться за додаткову оплату.

УВАГА! Перед початком роботи уважно ознайомтесь з інструкцією з експлуатації!

АВТОРИЗОВАНІ СЕРВІСНІ ЦЕНТРИ КВІТКА

Львів, вул.Промислова, 47А

Івано-Франківськ, вул Польова, 2А

Київ, вул. Електротехнічна, 45

Луцьк, вул. Рівненська, 76А

ПУНКТИ ПРИЙМАННЯ:

Мукачево, вул. Кооперативна,50

Виробник: CHONGQING SENCI IMPORT/EXPORT TRADE CO., LTD.
Місцезнаходження: No 200, Tongxingbeiroad, Tongjiaxi town, Beibei District, Chongqing, China, Китай

Імпортер: ПРОФІЦЕНТР КВІТКА, ТОВ
Місцезнаходження: м. Львів, вул. Промислова, 47А
Рік виробництва: 2026

Інструкція перекладена з оригіналу

This gasoline generator is certified in accordance with CE and ISO 9001

КВІТКА

0 800 30 32 10

Будуємо з КВІТКОЮ!

kwitka.ua